令和元年度千葉県高等学校新人バレーボール大会第４地区予選会（女子）
結　　果

日　　時　：　令和2年1月11日（土）・12日（日）
会　　場　：　県立銚子高等学校
競技開始　：　9時30分
競技方法　：　トーナメント戦を実施し、1位代表を決定する。
　　敗者復活トーナメントで2チームを決定し、全4チームを代表とする。

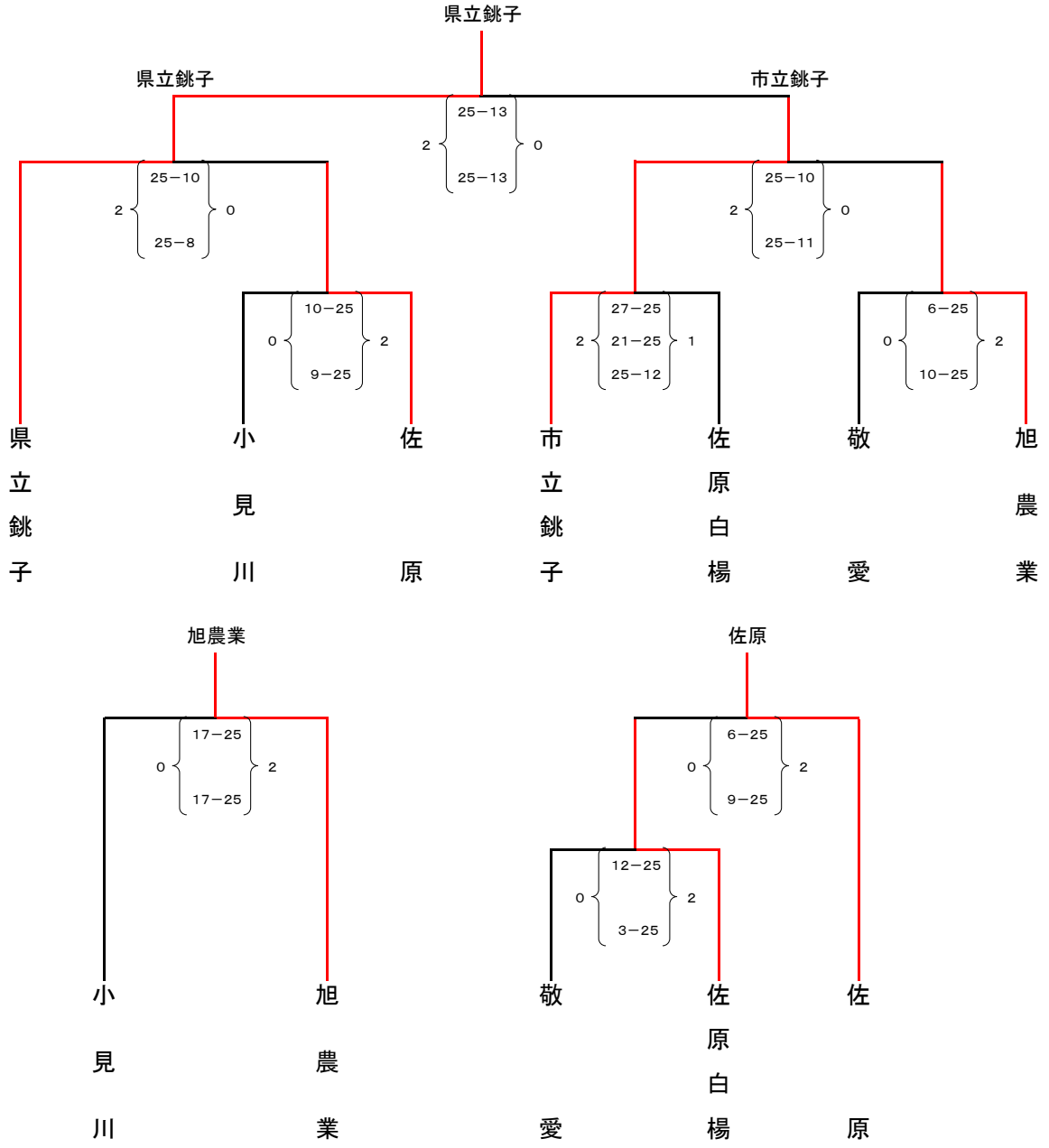

第１代表　　県立銚子高校

代　　表　　市立銚子高校　　旭農業高校　　佐原高校