# 平成31年度 千葉県高体連バレーボール専門部 第12地区 関東大会地区予選（男子）

期日　平成31年4月20日（土）～4月21日（日）
会場　20日　県立柏高校・柏の葉高校　14時00分開場、15時00分試合開始
　　21日　市立柏高校　8時30分開場、9時30分試合開始

＜20日（土），21日（日）＞　代表決定戦

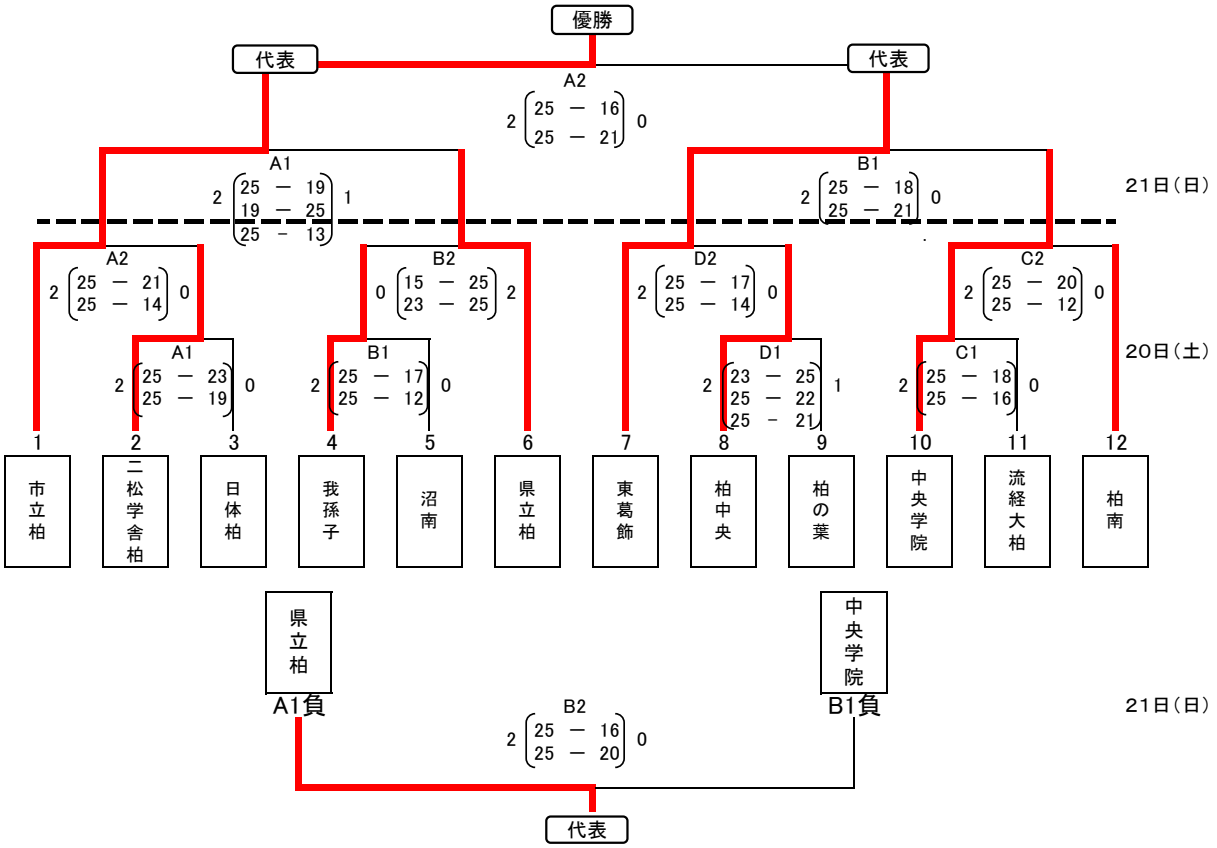


20日　A・Bコート　県立柏高校　C・Dコート　柏の葉高校　14時00分開場、15時00分試合開始
21日　A・Bコート　市立柏高校　8時30分開場、9時30分試合開始

推薦出場　：　なし
地区代表　：市立柏、東葛飾、県立柏