第73回国民体育大会関東ブロック大会バレーボール競技
代表決定戦結果

【少　年　男　子】 平成30年8月25日（土）～26日（日）
ひたちなか市総合運動公園総合体育館

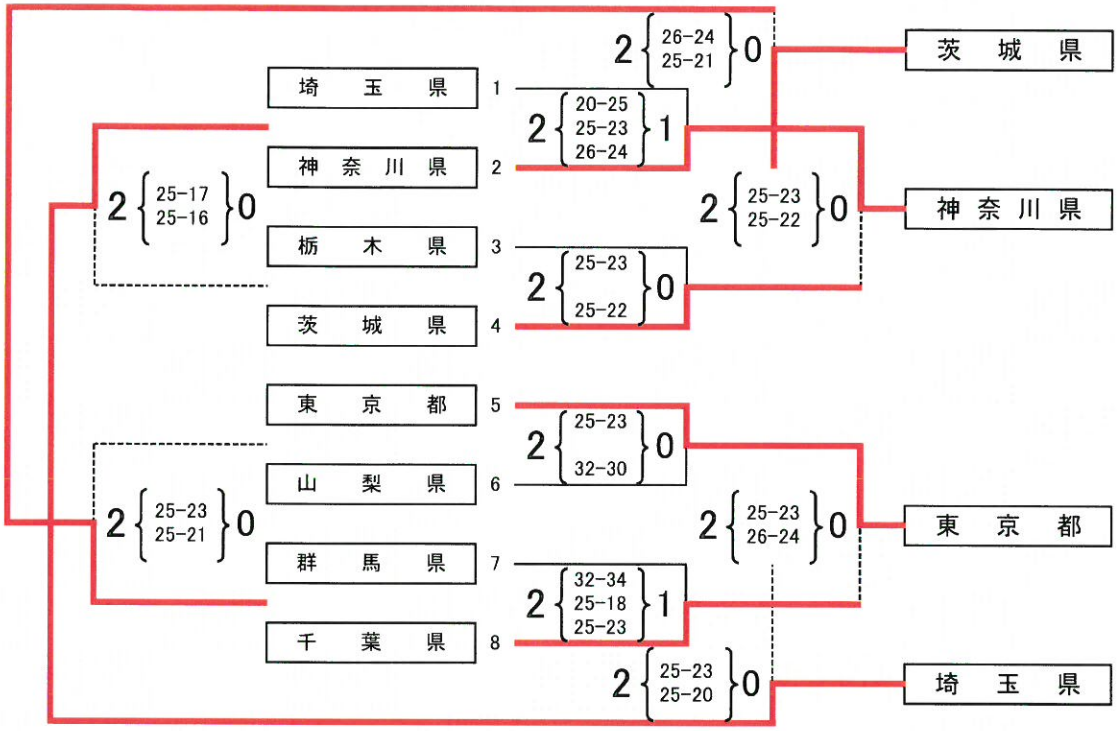
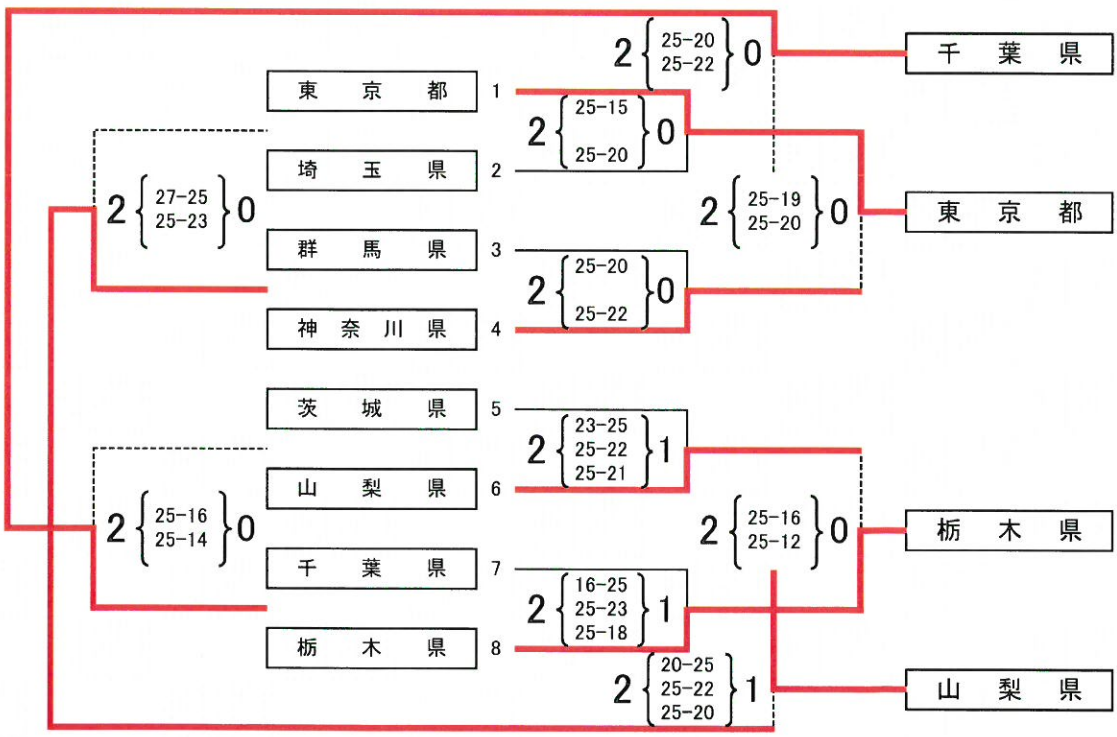
【少　年　女　子】 平成30年8月25日（土）～26日（日）
結城市鹿窪運動公園かなくぼ総合体育館