平成２２年度　関東高等学校バレーボール大会千葉県予選会

女　子

１　位

船橋市立船橋高等学校
（四年ぶり　十四回目）

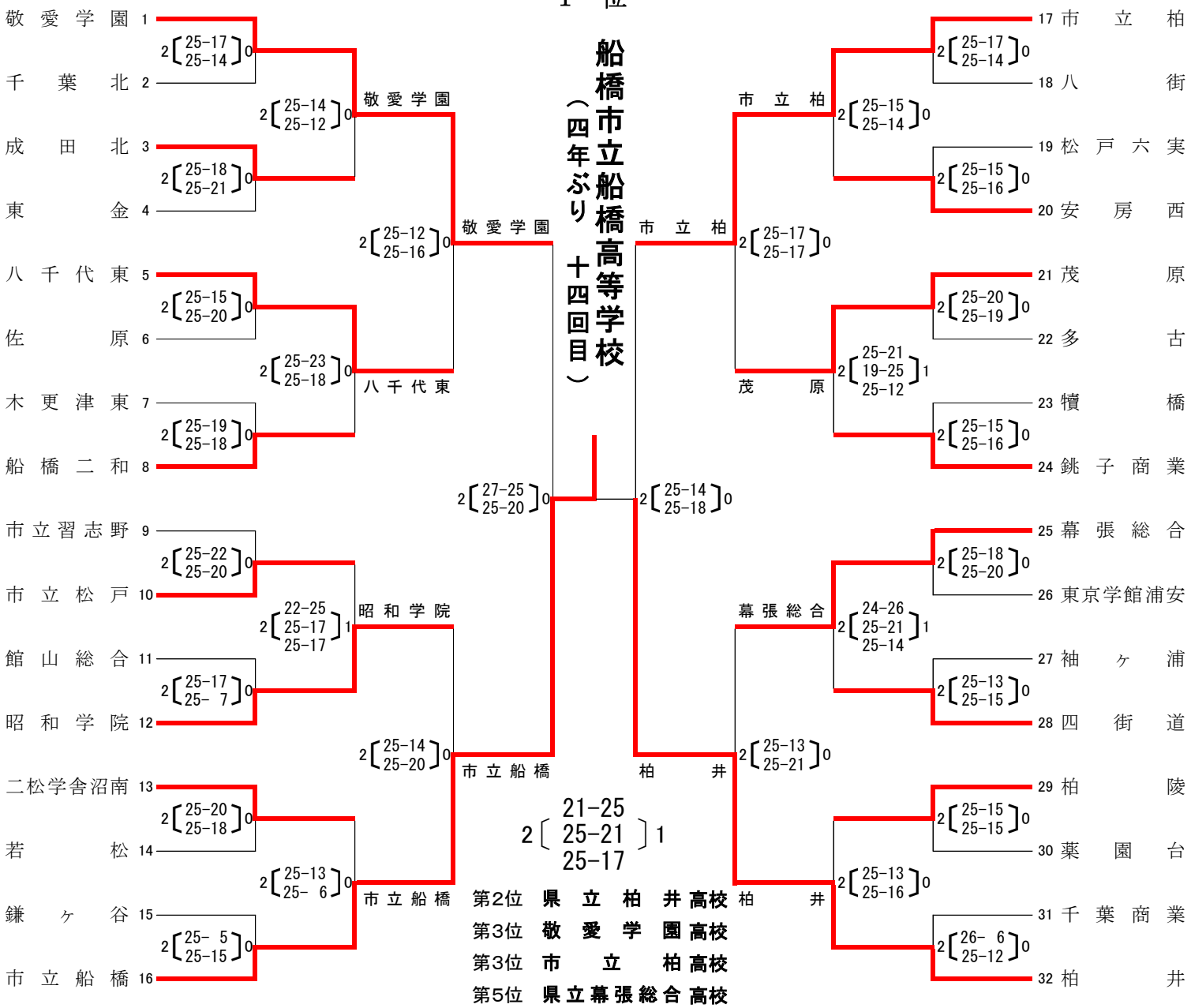

第2位　県立柏井高校
第3位　敬愛学園高校
第3位　市立柏高校
第5位　県立幕張総合高校
第6位　県立茂原高校
第7位　昭和学院高校
第8位　県立八千代東高校
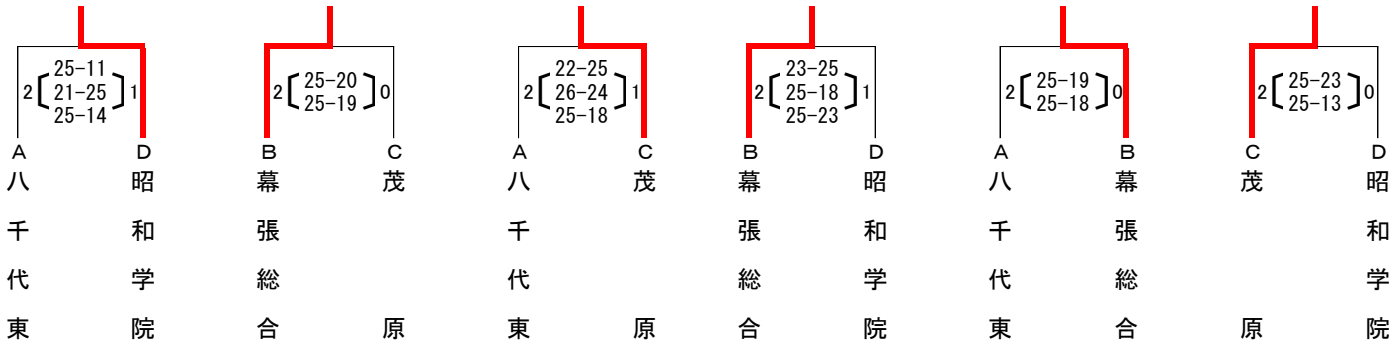
（上位6チームが関東大会に出場）